Reference : G0301NL0460V01
Extranet : EXE-CDVI_IM STAINLESS STEEL MAGLOCKS - TEMPLATES CMYK AS NL 01

CDVI Benelux
Ottegemstraat 241
8550 Zwevegem (België)
Tel.: +32 (0)56 73 93 00
Fax: +32 (0)56 73 93 05

Neem contact met ons op/
Contactez-nous

Bestellingen/Commandes
admin@cdvibenelux.com

Verkoop/Vente
info@cdvibenelux.com

Technische dienst/Support technique
technisch@cdvibenelux.com

Marketing
marketing@cdvibenelux.com

Boekhouding/Comptabilité
info@cdvibenelux.com

Wijzigingen en de Diamond Rights, Copyright, Intellectueel eigendom en andere rechten van derden zijn voor rekening van Dormakaba.

De keuze van de installateur
cdvigroup.com

NOTA'S

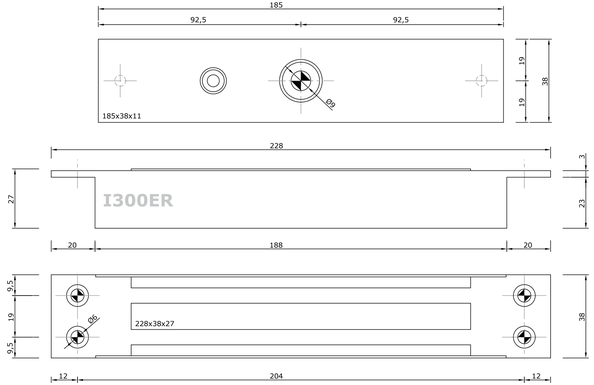

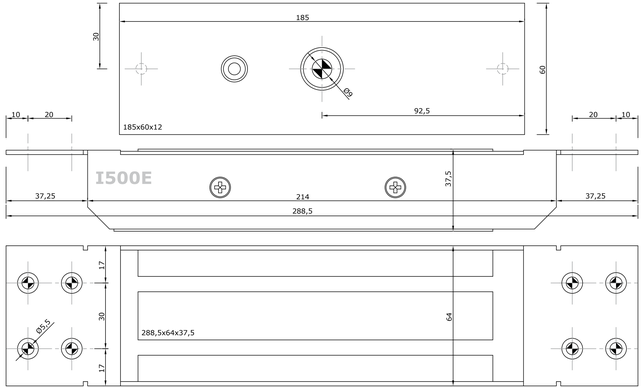

NOTA'S

CDVI

NL NEDERLANDS

Scheidbaar deel.

AFMETINGEN

Elektromagneten roestvrij staal (opbouw & inbouw)

De keuze van de installateur
cdvigroup.com

AFMETINGEN NL

I180SR

Elektromagneten roestvrij staal (opbouw)

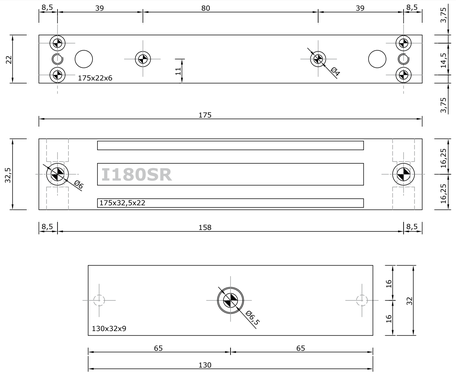

AFMETINGEN NL

I180SR

Elektromagneten roestvrij staal (opbouw)

AFMETINGEN NL

I400SR

Elektromagneten roestvrij staal (opbouw)

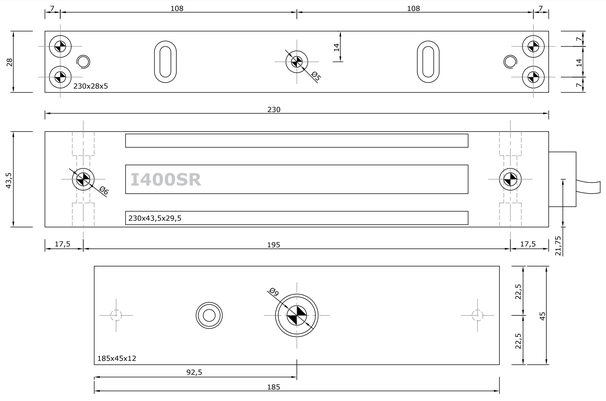

AFMETINGEN NL

I400SR

Elektromagneten roestvrij staal (opbouw)

AFMETINGEN NL

I500SR

Elektromagneten roestvrij staal (opbouw)

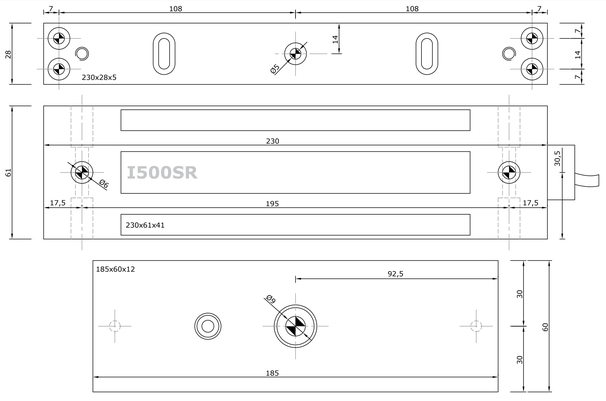

AFMETINGEN NL

I500SR

Elektromagneten roestvrij staal (opbouw)

AFMETINGEN NL

I180ER

Elektromagneten roestvrij staal (inbouw)

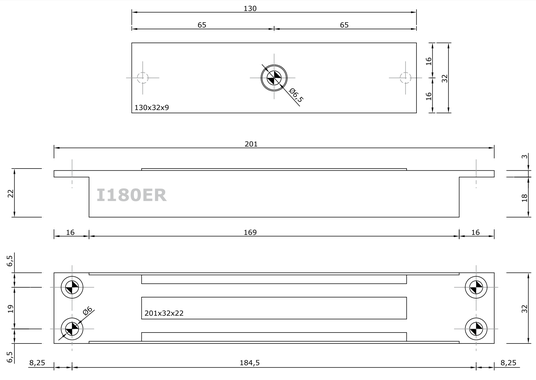

AFMETINGEN NL

I180ER

Elektromagneten roestvrij staal (inbouw)